Переключающий кран низкого давления PN 25 DN 5

для непосредственной установки согл. DIN EN 61518 1)

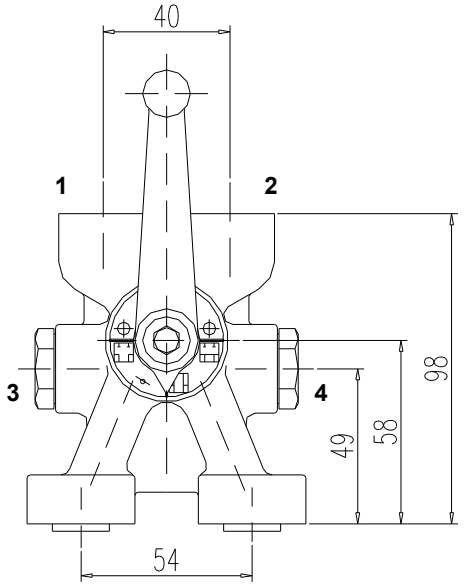

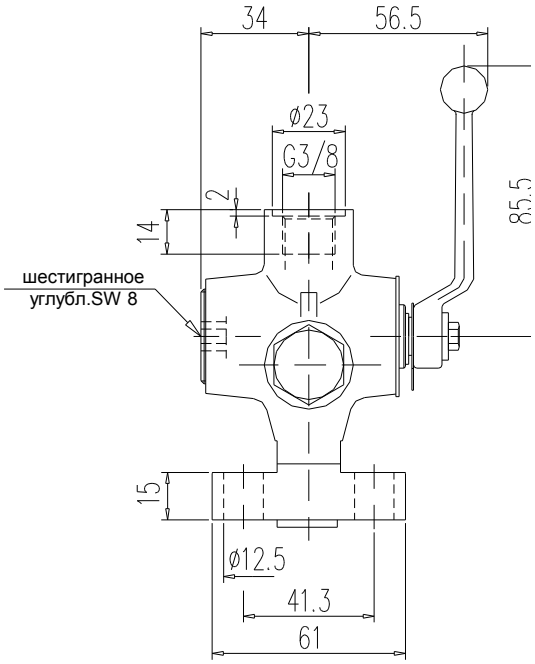

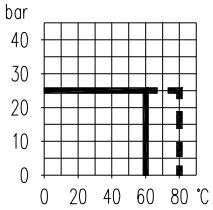

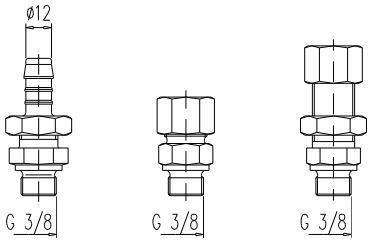

шланговый ниппель | фитинг- | переборочн. резьб.соед.(для самофиксации)

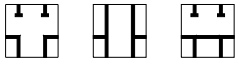

поверка- | раб. реж. | коррект. нуля

ПРИНАДЛЕЖНОСТИ ДЛЯ МОНТАЖА см. раздел 8

подключение			
Вход 1 - 2	**Тест 3 - 4**	**Выход**	**Номер заказа**
G 3/8 внутренняя резьба согл.DIN 3852	С запорным винтом G 3/8	DIN EN 61518 Form A	S345.06.070.02
Трубный фитинг для трубки Ø 12 mm, серия L			S345.06.071.02
Трубный фитинг для трубки Ø 14 mm, серия S			S345.06.071.21
Переборочн. резьбовое соед. Ø 12 mm, серия S			S345.06.072.05
Шлангов. ниппель для трубы Ø 12 mm, серия L			S345.06.074.02

Детали	Классификация по DIN
Корпус	Латунь
Заглушка	1.4301
Индикаторная шкала	1.4301
Прижимной винт	Латунь
Вставное кольцо	Нерж. сталь
Шланг. ниппель и запорный винт	Латунь
Трубн. арматура переборочн. резьб.соед.	Сталь (может поставляться из нерж. стали)
Уплотняющая манжета	PTFE
Рукоятка с шаров. головкой	Анодированный алюм. черного цвета

- Корпус: прессованная деталь
- Имеются специальные модели
- Может также поставляться для работы в среде кислорода. Обращайте внимание на рекомендацию по заказу B3!

Максимальная температура 60°C

1) Размеры согл. DIN EN 61518 - см.рекомендации по заказу B 4